Разрез 1-1

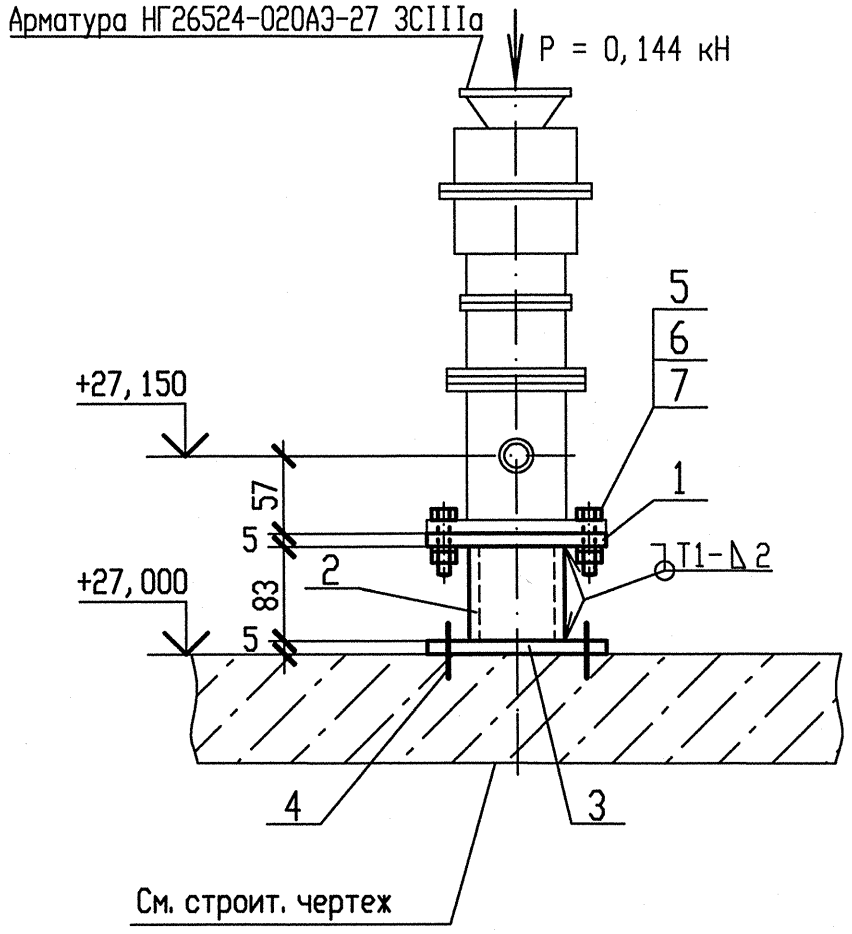

План расположения опоры 3RN23Y07

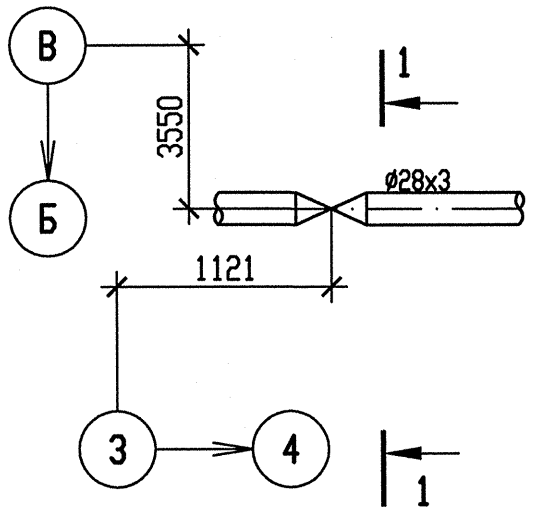

Спецификация деталей

Поз.	Обозначение	Наименование	Кол.	Материал	Масса, кг ед.	Масса, кг общ.	Примечания
1	по наст. чертежу	Лист Б-ПН 5х60х100	1	Ст3сп5-сб ГОСТ 14637-89	0,2355	0,2355	
2	ОСТ 34-42-658-84	Труба 38х2, l=83	1	20 ТУ 14-3-190-2004	0,147	0,147	
3	по наст. чертежу	Лист Б-ПН 5х120х120	1	Ст3сп5-сб ГОСТ 14637-89	0,5652	0,5652	
4	ГОСТ 28778-90	Болт БСР 8х85У3	4	35 ГОСТ 1759.0-87	0,0609	0,2436	
5	ГОСТ 7798-70	Болт М10-6gх40.56.35	4	35 ГОСТ 1050-88	0,0358	0,1432	
6	ГОСТ 5915-70	Гайка 2М10-6Н.5.35	4	35 ГОСТ 1050-88	0,0121	0,0484	
7	ГОСТ 11371-78	Шайба С.10.02	4	Ст3пс ГОСТ 16523-97	0,0036	0,0144	
	ГОСТ 9467-75	Электроды		УОНИИ 13/45		-	
				Итого:		1,3973	

Деталь поз. 3

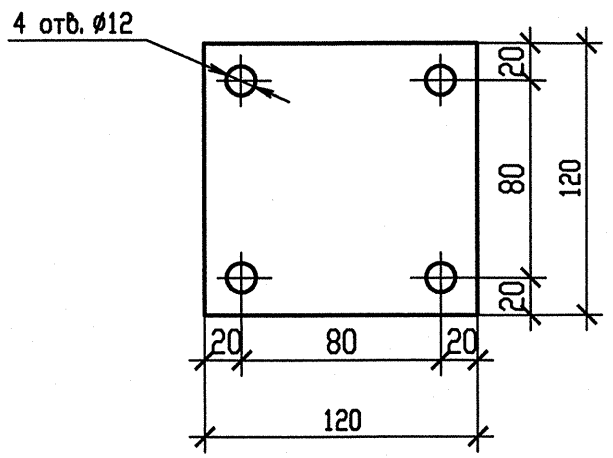

Деталь поз. 1

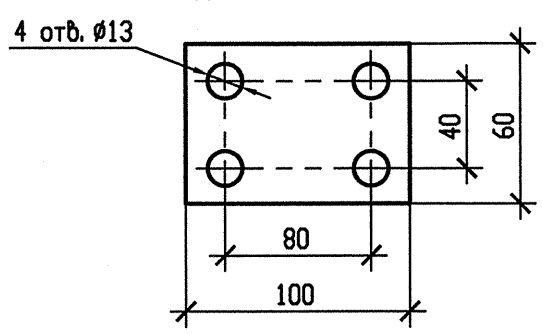

1 Привязку опоры смотри чертеж R3.RN21.3010.012.01.00.001.
2 Сварные швы выполнить по ГОСТ 5264-80.
3 Отметка трубопровода подлежит уточнению в соответствии с уклоном трубопровода.
4 Р - нагрузка, равная весу трубы с водой и изоляцией.
5 Изготовить 1 комплект.

АРХИВНЫЙ ЭКЗЕМПЛЯР

Таблица усилий и моментов на неподвижную опору

N опоры	Рабочее состояние						Холодное состояние						Сейсмические воздействия					
	Усилия, кН			Моменты, кН.м			Усилия, кН			Моменты, кН.м			Усилия, кН			Моменты, кН.м		
	Px_1	Px_2	Px_3	Mx_1	Mx_2	Mx_3	Px_1	Px_2	Px_3	Mx_1	Mx_2	Mx_3	Px_1	Px_2	Px_3	Mx_1	Mx_2	Mx_3
3RN23Y07	0,005	-0,001	-0,144	0,068	-0,019	0,006	-0,001	-0,001	-0,088	0,014	0	0	0,026	0,023	0,021	0,010	0,004	0,019

Изм	N уч.	Лист	N докум	Подп.	Дата
1	-	Зам.	538-12	-	-
Инженер 3к.		Терентьева			28.09
Пров. инж. 3к.		Огнева			28.09
Пров. вед. инж.		Пантюшина			28.09
И. о. нач. гр.		Филатов			28.09
Н. контр.		Краснояров			28.09

Инв. N подл. R3.00262.1.0.12
Лист 90

R3.RN21.3012.012.01.00.039

Ростовская АЭС Блок 3

Главный корпус Машинное отделение (ДО, ЗЗТУ) Конденсатопроводы из ПВД-6 в деаэратор	Стадия	Лист	Листов
	Р	1	1
Опора неподвижная 3RN23Y07	ОАО "НИАЭП" 2012		

Формат А3

Инв. N подл. | Подп. и дата | Взам. инв. N
R3.00262.1.0.12